第３２回全日本実年ソフトボール大会
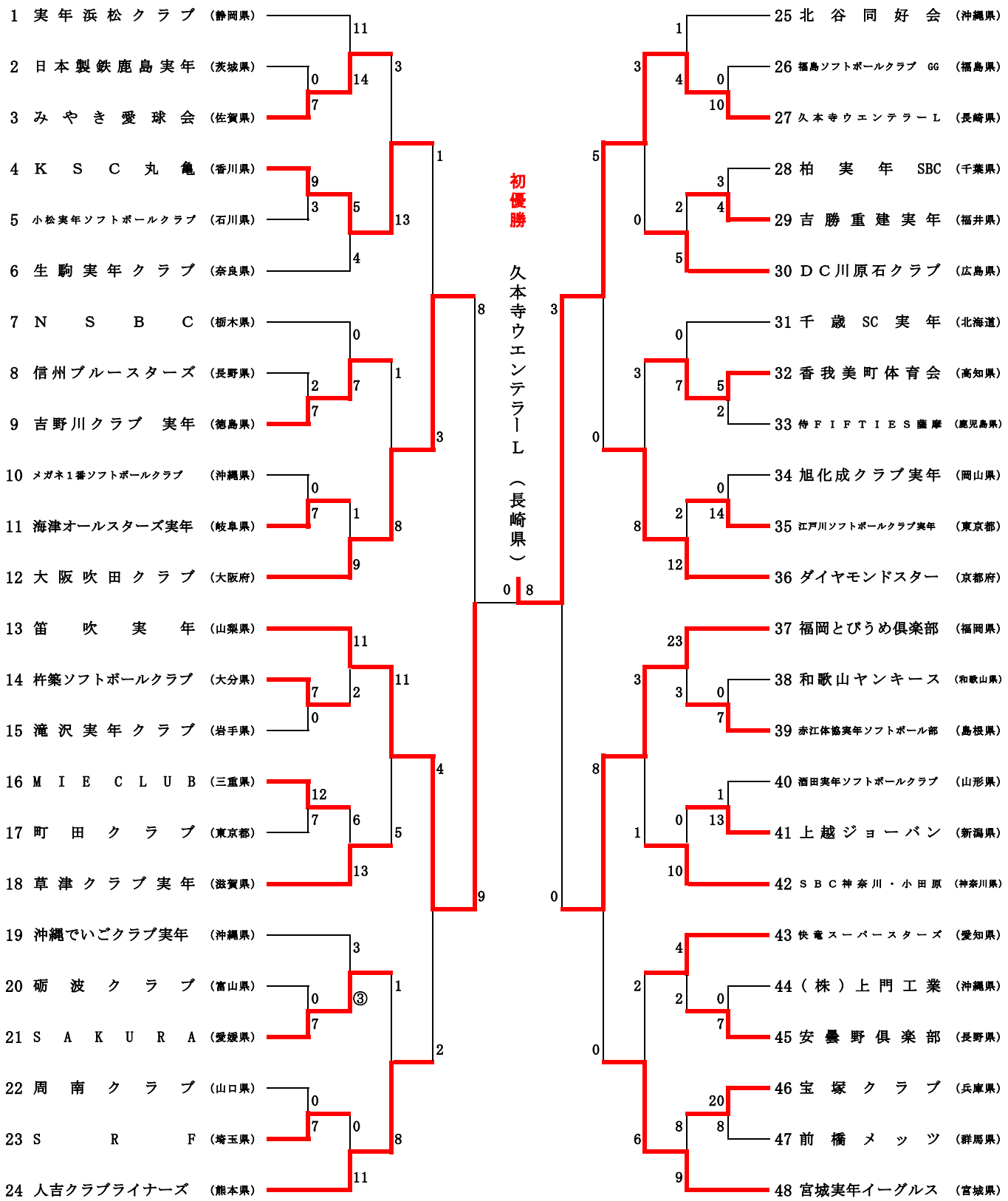
期日　令和５年１１月２３日(木・祝)～２５日(土)
会場　高知県高知市　高知県立春野総合運動公園
　　高知県土佐市　土佐公園